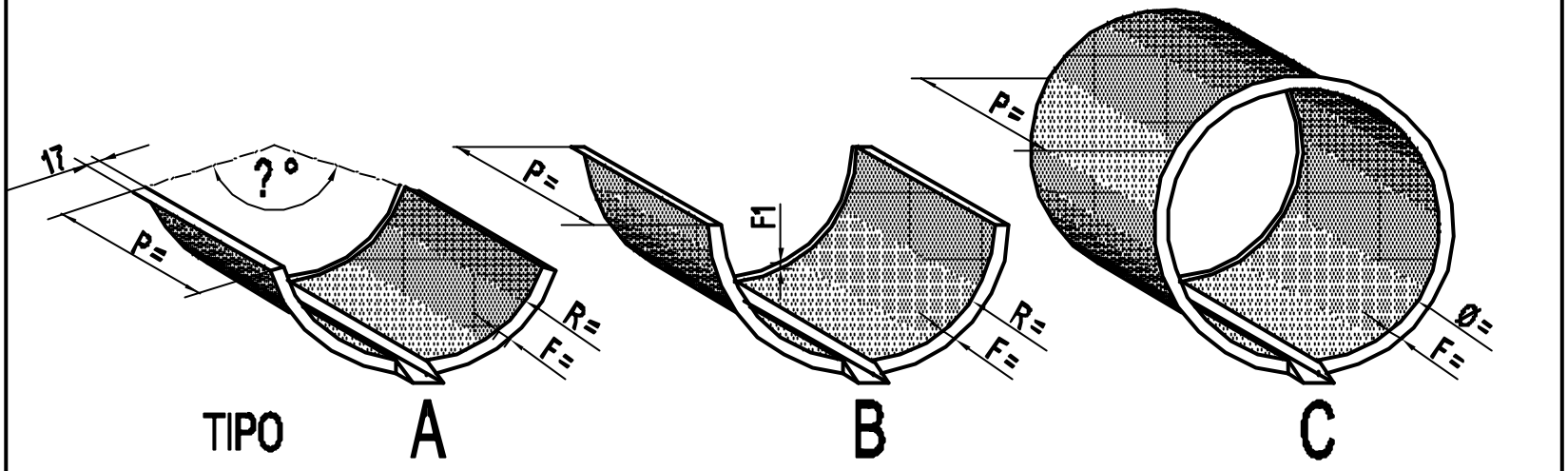

SEZIONI

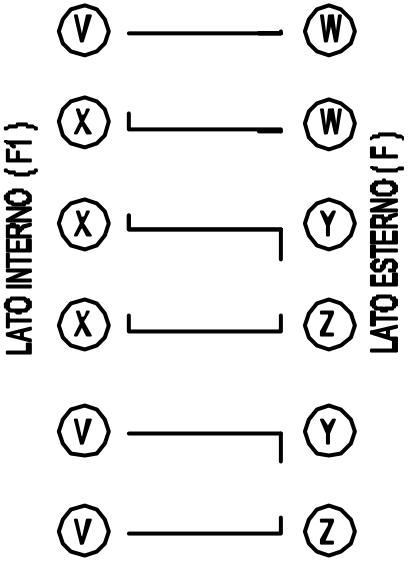

PEZZI	TIPO	SEZ.	R = / Ø =	°	P =	F = 10 > 30	F = 10 > 20	GOCCIOL.

TIMBRO E FIRMA

LUOGO E DATA : _____

PERSONA DI CONTATTO

_____

TERMINE DI CONS.

_____

TERMOLACC.
RAL N°

_____

GOCCIOLATOIO
D = STANDARD

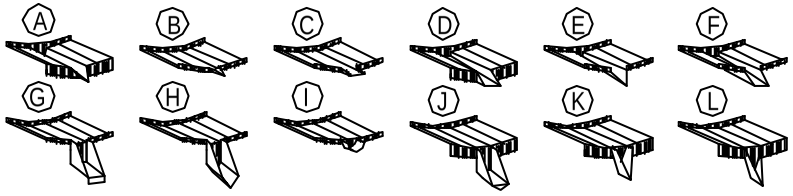

VISTEC
6804 BIRONICO
TEL 091/946'20'79
FAX 091/946'31'46
e-MAIL: info@vistec.ch